4P分析

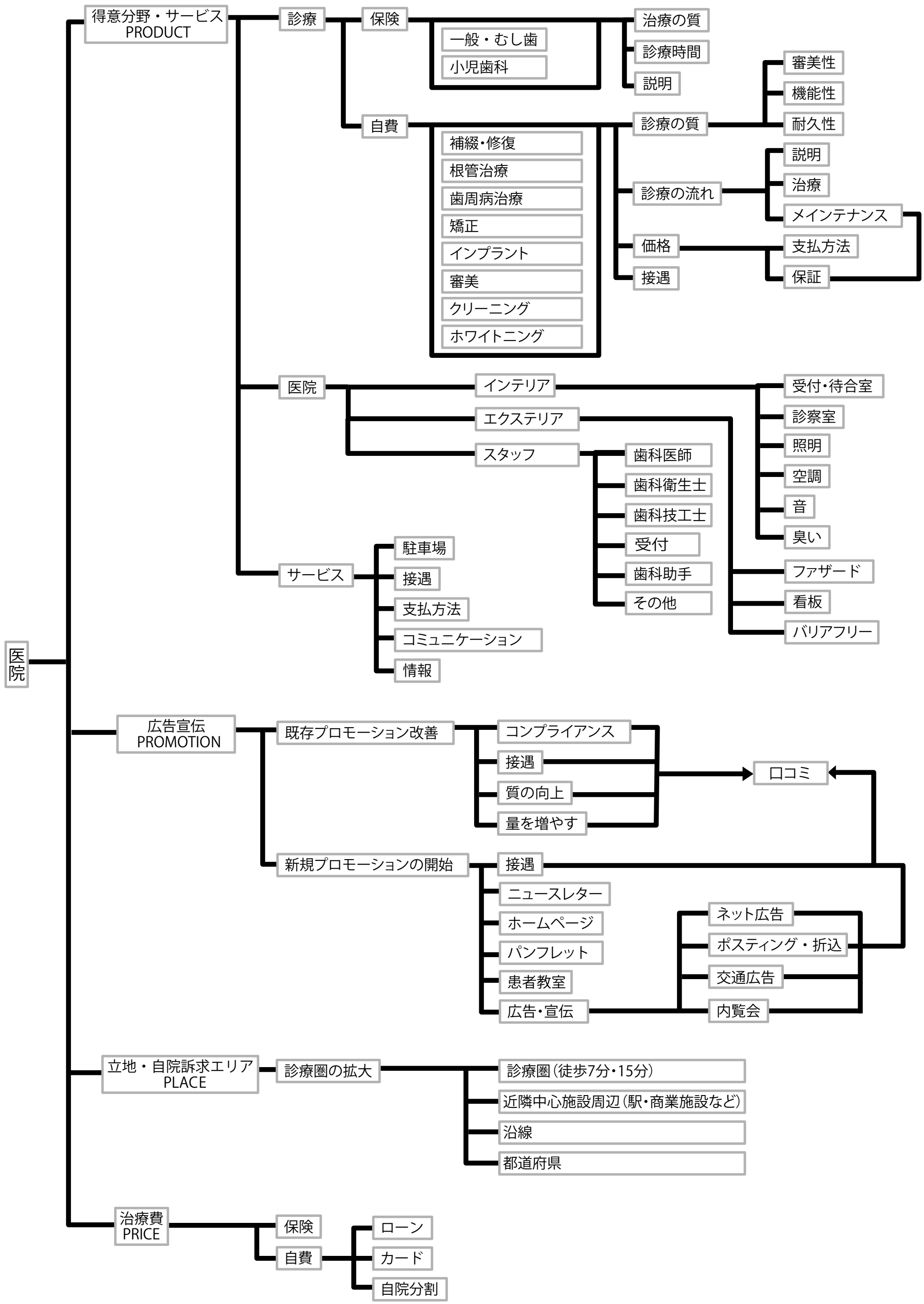
医院
得意分野・サービス
PRODUCT
診療
保険
一般・むし歯
小児歯科
治療の質
診療時間
説明
自費
補綴・修復
根管治療
歯周病治療
矯正
インプラント
審美
クリーニング
ホワイトニング
診療の質
審美性
機能性
耐久性
診療の流れ
説明
治療
メインテナンス
価格
支払方法
接遇
保証
医院
インテリア
受付・待合室
診察室
照明
空調
音
臭い
エクステリア
ファザード
看板
バリアフリー
スタッフ
歯科医師
歯科衛生士
歯科技工士
受付
歯科助手
その他
サービス
駐車場
接遇
支払方法
コミュニケーション
情報
広告宣伝
PROMOTION
既存プロモーション改善
コンプライアンス
接遇
質の向上
量を増やす
口コミ
新規プロモーションの開始
接遇
ニュースレター
ホームページ
パンフレット
患者教室
広告・宣伝
ネット広告
ポスティング・折込
交通広告
内覧会
立地・自院訴求エリア
PLACE
診療圏の拡大
診療圏（徒歩7分・15分）
近隣中心施設周辺（駅・商業施設など）
沿線
都道府県
治療費
PRICE
保険
自費
ローン
カード
自院分割